Millennium Plus+™
SINGLE POINT WATERING SYSTEM
by FLOW-RITE
FLOW-RITE CONTROLS
"Lo Mejor En Sistemas De Llenado Centralizado Para Baterias"

LLENADO DE BATER

El sistema de llenado centralizado o de un punto Millennium Plus+ simplifica la difícil y peligrosa tarea de llenado de sus baterías industriales. El sistema está compuesto por válvulas de llenado automático, interconectadas por una tubería, que reemplazan los tapones de las celdas. Un acoplador rápido permite la conexión al suministro de agua. Una vez conectado, el agua circula hacia cada celda hasta alcanzar el nivel adecuado. Un indicador de flujo (esferas rojas giratorias) integrado al suministro de agua avisa al operador cuando el proceso de llenado de su batería ha terminado. Ahora puede llenar sus baterías desde un solo punto de una manera segura y cómoda en solo 30 segundos o menos.

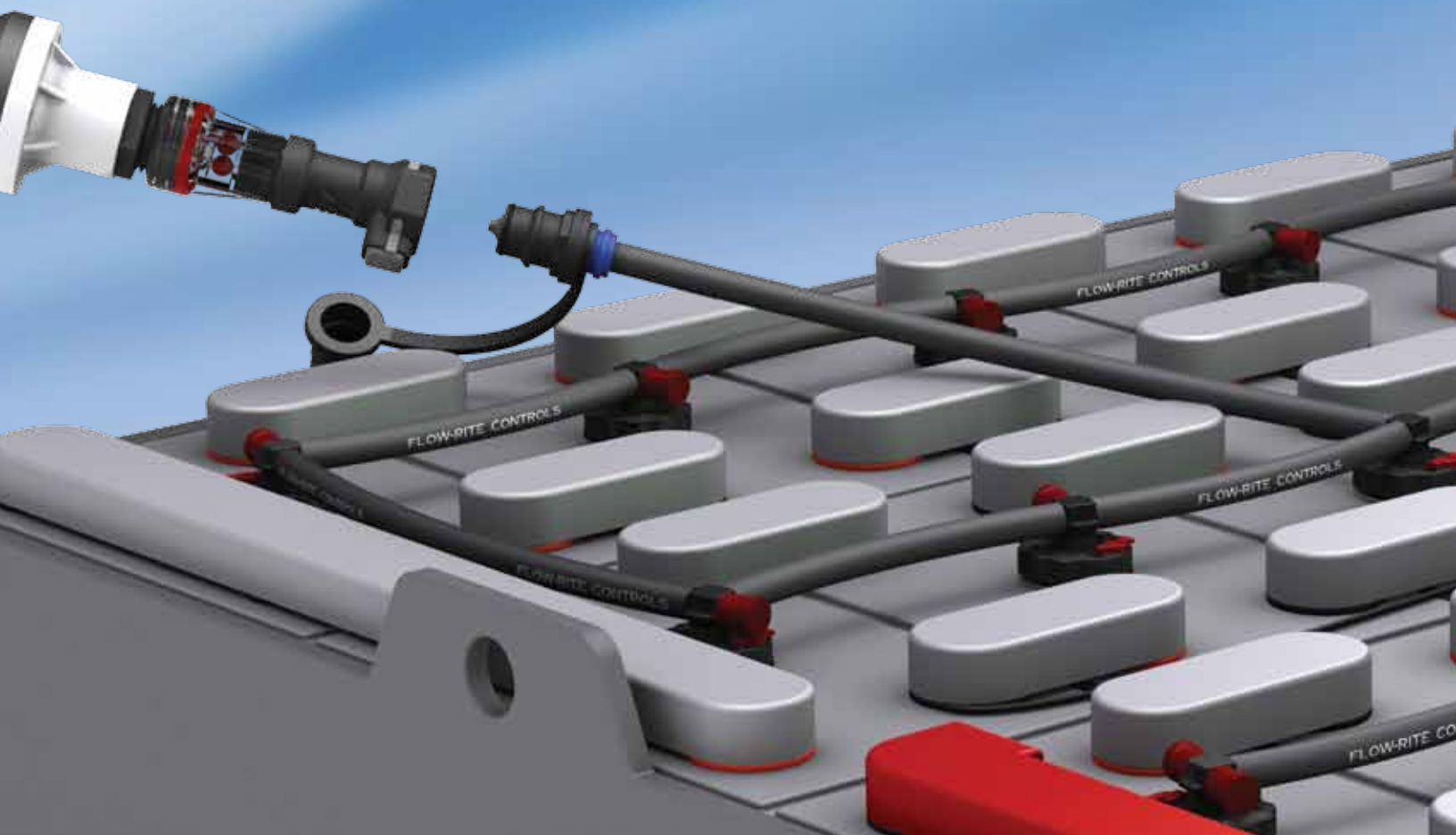

RIAS SIMPLIFICADO

Ahorro de costos operativos

Contáctese con Flow-Rite, o con su distribuidor local para una demostración. Los beneficios incluyen vida prolongada de sus baterías a lo especificado por el fabricante, mejor desempeño de las mismas, menos problemas de garantía, y pisos, equipos y superficies de baterías más limpios y seguros

Seguridad

Llene sus baterías sin necesidad de quitar los tapones de las celdas. Evite problemas de seguridad para sus empleados como quemaduras con ácidos químicos, roturas en la ropa, expuestos a altos voltajes de corriente eléctrica, y gases tóxicos. Como opción un supresor de llamas en las válvulas ayuda a prevenir la ignición de gases inflamables en las celdas de las baterías.

Mayor duración y rendimiento de la batería

Las baterías que son llenadas a los niveles adecuados y recomendados, duran más y funcionan mejor. El llenado excesivo de una batería puede causar pérdidas de ácidos durante el proceso de llenado, mientras que recargar su batería con bajos niveles de electrolitos puede causar daños permanentes a las placas de plomo. En ambos casos puede haber pérdidas en la capacidad de su batería y una severa disminución de la vida útil de la misma.

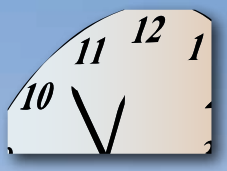

Ahorros de tiempos productivos

Las conexiones al suministro de agua son fáciles de poner y quitar permitiendo un proceso de llenado de sus baterías rápido, eficiente y fácil de realizar. Llene sus baterías en solo 30 segundos o menos!

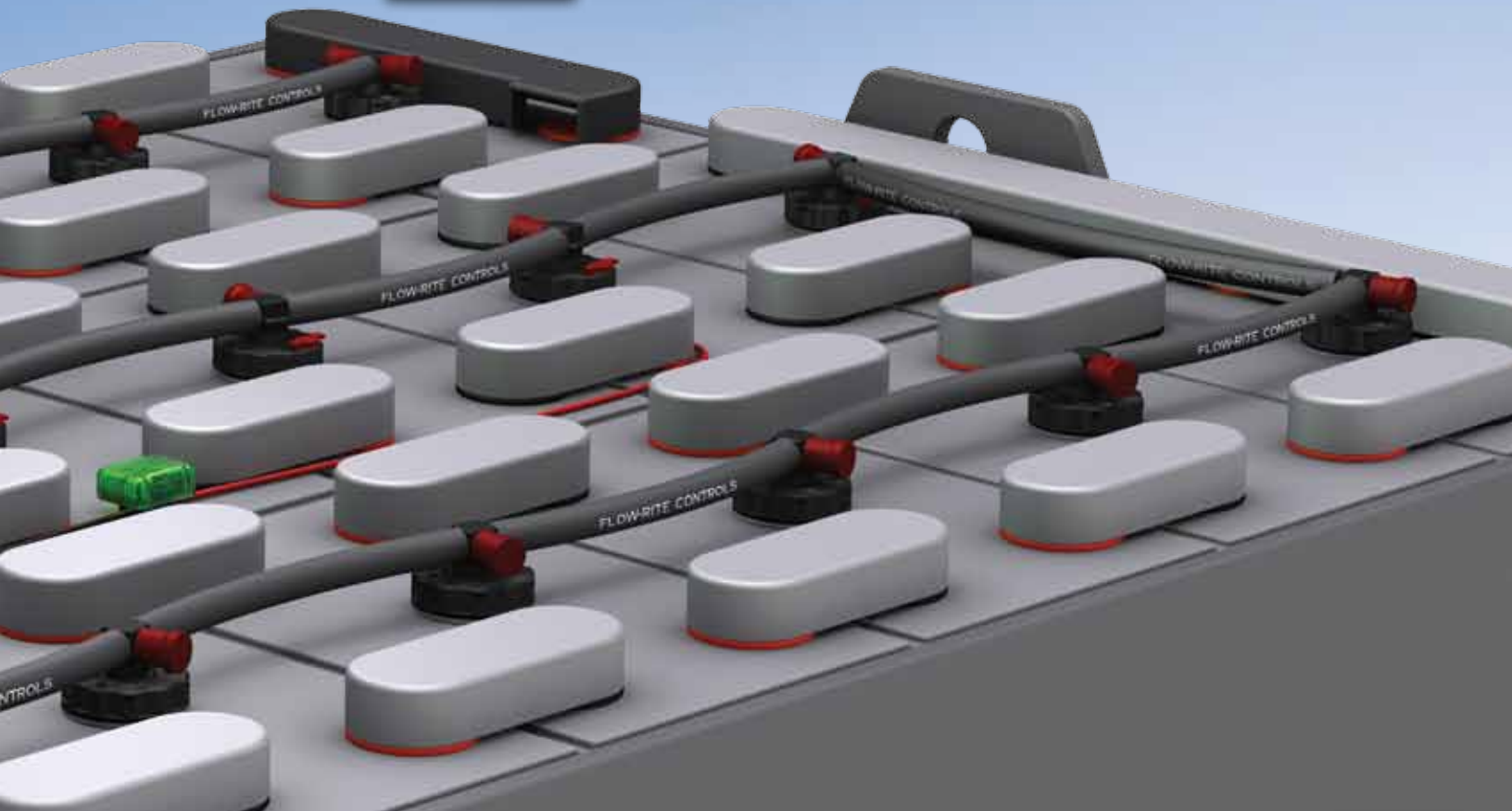

LAS VENTAJAS DE NUESTRA

Diseño de perfil bajo

El diseño de bajo perfil mantiene todos los componentes por debajo de los conectores entre celdas y fuera de peligro. Esto es particularmente importante en casos en los que hay poco espacio libre en los compartimientos de baterías, y cuando las baterías tienen que ser maniobradas manualmente.

Cubierta abatible codificada por colores

Las cubiertas abatibles que sirven como puertos de acceso permiten verificar los niveles de gravedad específica de una manera rápida, segura y fácil, sin tener que quitar el sistema de llenado. El color de estas cubiertas coinciden con el color de las tapas protectoras de las válvulas para identificarlas fácilmente.

Indicador optico de niveles *

Permite verificar rápida, seguro y fácilmente los niveles de electrolitos en cada celda. Ya que funcione independiente de la válvula, es el único indicador óptico integrado en la industria que verifica que las celdas estén llenas después de terminado el proceso de llenado y que este funcione correctamente.

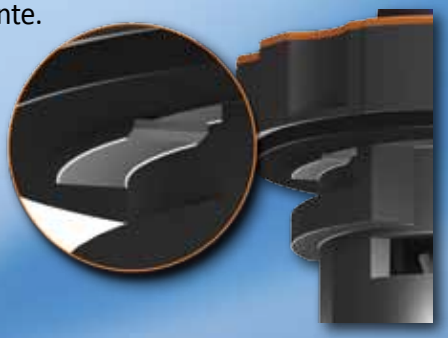

Lenguetas de retencion de sellos

Aseguran que los sellos estén colocados correctamente y de una manera segura al momento de su instalación.

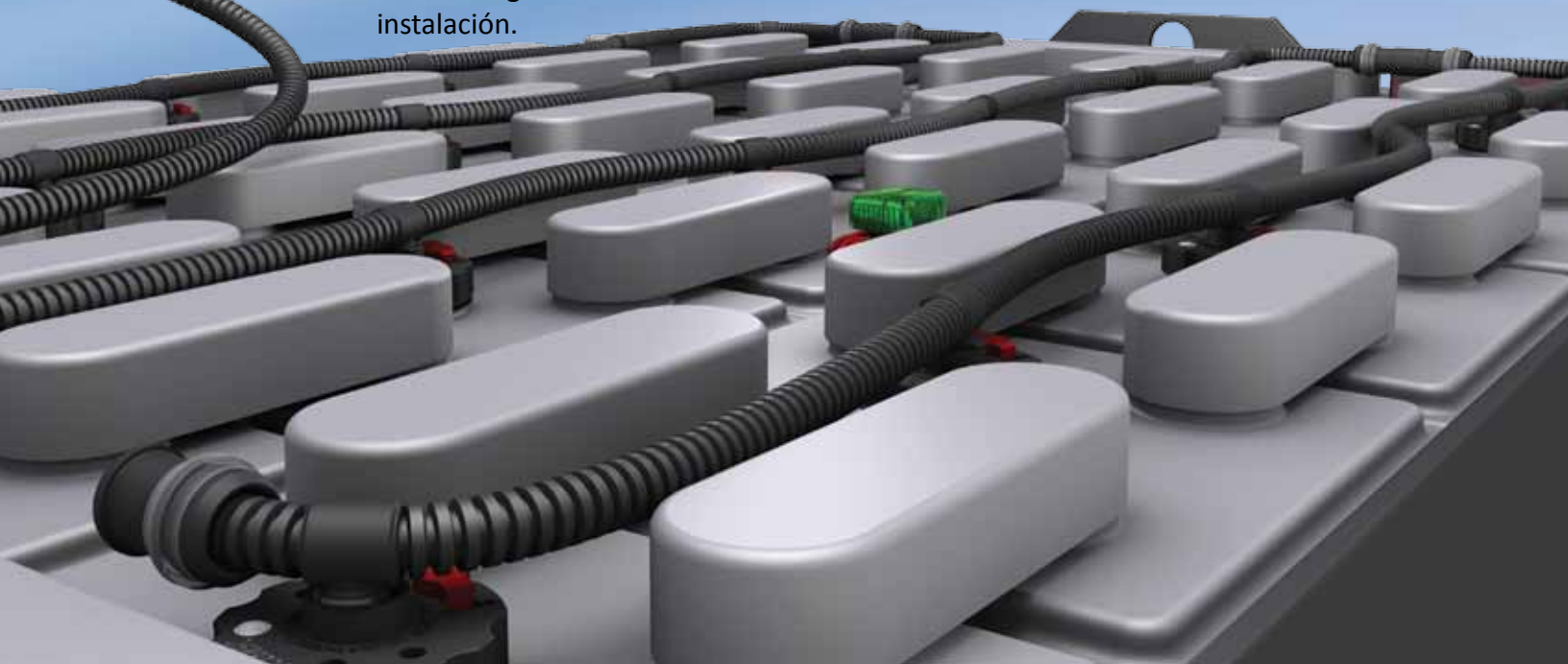

VALVULA MILLENNIUM PLUS

Base giratoria con 3 puertos

La base giratoria de 3 puertos y radio de giro de 360 grados, brinda una instalación más flexible y rápida. Sí lo utiliza con nuestra tubería sin abrazaderas, usted obtendrá una instalación más rápida y sencilla.

Tuberia de polipropileno sin abrazaderas

La instalación de nuestra tubería de polipropileno toma la mitad de tiempo de instalación que los sistemas de llenado que requieren abrazaderas o perforaciones para asegurar la tubería. A diferencia de tubería de material PVC que se emplean en marcas competidoras, la longevidad de la tubería del Millennium plus+ es igual a la longevidad de su baterías y una resistencia de hasta 125 PSI (libras por pulgada cuadrada).

Camara desgasificadora

La válvula Millennium plus permite que cada celda ventile los gases normalmente. Los gases son expulsados a través de la cámara desgasificadora sin que se mezclen con la entrada de agua durante el proceso de llenado.

Amplio rango de presion

La válvula Millennium plus es una válvula de presión variable, que permite que funcione en un amplio rango de presión. Es compatible con todos los suministros Flow-Rite incluyendo los fabricados anteriormente, así como con la mayoría de sistemas de suministro de agua para sistemas de llenado que hay en el mercado

5 FLOW-RITE CONTROLS 5 YEAR WARRANTY

5 Años de garantía

Los componentes del sistema de llenado centralizado (SPW) Millennium tienen una garantía de 5 años contra cualquier defecto de materiales o fabricación. Las válvulas pasan por un estricto proceso de calidad al 100%, y son estampadas con la fecha de fabricación para garantizar la calidad de las mismas. **

***No incluyen suministros de agua*

Made in USA — FLOW-RITE CONTROLS ISO CERTIFIED ISO 9001:2008 CERTIFIED

Fabricado en USA

Nos enorgullece enormemente que el proceso de fabricación de nuestros productos, se lleve a cabo en nuestras instalaciones desde su inicio hasta el final del proceso de fabricación y que conformen con las estrictas normas de calidad ISO-9001:2008, de esta manera garantizando la más alta calidad del producto terminado.

The Snake: arnes para tuberias integrado de una pieza

Con el arnés Snake de propiedad intelectual Flow-Rite, la instalación es mucho más fácil. Los puertos giratorios moldeados e integrados en los segmentos de la tubería Snake de una pieza evitan la necesidad de conexiones múltiples o perforación de mangueras para sujetarlas correctamente, reduciendo de esta manera la cantidad de piezas necesarias y mano de obra adicional. Simplemente coloque las bases giratorias en las válvulas, unir los segmentos de tubería y su sistema estará lista para ser utilizado.

*** Nota: Los indicadores ópticos de niveles no están disponibles actualmente en válvulas para baterías GNB, válvulas M30, o válvulas externas con supresores de llamas.*

Lo Mejor en Sistemas D

Usos de Millennium Plus+

Locomotoras

Equipos sin operador de guia automatica

Montacargas o elevadores de horquillas

Equipos de reserva, emergencia, y almacenaje de energía eléctrica

Barredoras y pulidoras de pisos eléctricas

Transpaletas eléctricas

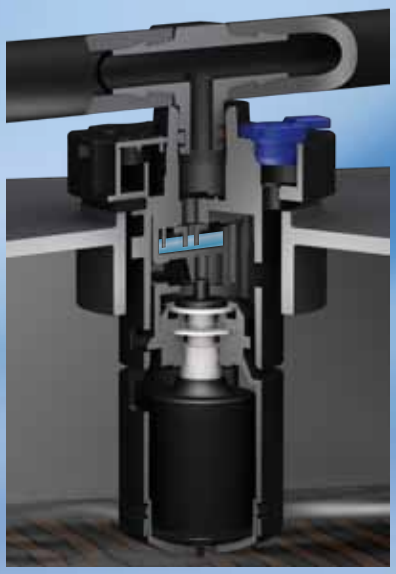

LISTO

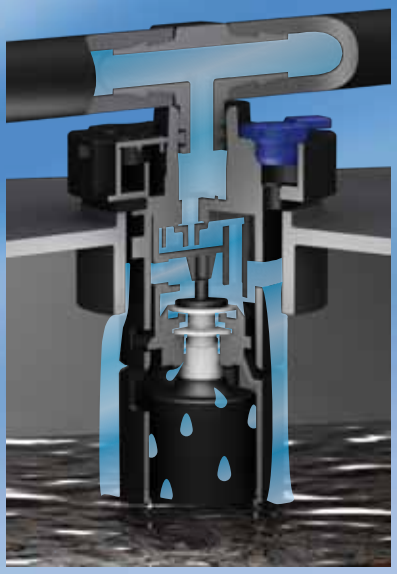

LLENADO

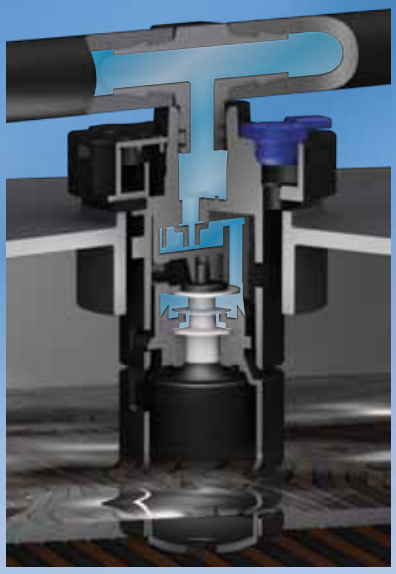

CERRADO

? Como funciona la valvula millennium plus+ de flow-rite?

La tecnología patentada utilizada en la fabricación de la válvula Millennium establece las normas de confiabilidad en la industria de sistemas de llenado centralizado de un punto. Las válvulas funcionan en un amplio rango de presión de agua para controlar de una manera precisa los niveles de electrolito de las celdas sin utilizar palancas, bisagras o pivotes. Mediante la Tecnología de interruptores de fluidos para válvulas, el sistema utiliza un diseño de válvulas sin necesidad de palancas mecánicas. La válvula es sensible a la fuerza de desplazamiento, lo que permite utilizar un interruptor excepcionalmente pequeño. Al mismo tiempo, las válvulas son insensibles a las variaciones en la presión del suministro de agua, lo que permite que sean verdaderamente válvulas multi presión de 3 a 35 PSI (libras por pulgada cuadrada).

DE LLENADO DE BATERIAS

Suministros de agua Millennium Plus+

Manguera reguladora de suministro de agua

La manguera aprobada para el suministro de agua es una excelente opción económica para un llenado rápido y eficiente si el costo de un suministro de agua con motor automático es difícil de justificar. Solo requiere conectarla a un grifo de agua potable con conexión para manguera y esta lista su instalación.

Carros portátiles de llenado

El carro de llenado portátil que funciona con Corriente Alterna (AC), o Corriente Directa (DC), es excelente para aplicaciones que necesitan un suministro de agua portátil, o instalaciones que no cuentan con disponibilidad de agua, o electricidad, o ambos, por ejemplo: operaciones de Servicio de Mantenimiento a domicilio. Posee una capacidad de 22 galones. Los carros portátiles que funcionan con Corriente Directa (DC) incluyen una batería sellada de 12 voltios, un voltímetro, y un cargador automático integrado.

Desionizador niagara

El desionizador Niagara aumenta la vida de sus baterías al máximo disolviendo partículas solidas en el agua como los metales pesados existentes en aguas industriales y aguas corrientes que promueven la disminución de los ciclos de vida de sus baterías. Incluye una luz de monitoreo de la calidad del agua, y un sistema de desvió de agua de baja presión.

Suministro portátil accionado por motor bomba

Disponible en modelos que funcionan con Corriente Alterna, o Corriente Directa. Esta opción esta diseñada para usuarios que requieren un suministro de agua motorizado para utilizarlo con su propio tanque de agua. Los usos más comunes incluyen la integración con cargadores de baterías, vehículos utilitarios, osmosis inversa, y otros sistemas de filtración.

Tanques por gravedad

Esta es una excelente solución para aquellas áreas donde la instalación del suministro de agua no son adecuadas o no están disponibles.

NOTA: El tanque de gravedad debe ser instalado o elevado al menos a 6 pies de altura por encima de las baterías que están siendo llenadas.

Estos son algunos de los muchos usuarios de nuestros sistemas de llenado centralizado Flow-Rite.

Abbott Laboratories
Ace Hardware
Anheuser Busch
Benjamin Moore
Best Buy
Bosch
Campbell Soup
Coca-Cola
Coors Brewing
Disney
Dole Foods
Eastman Kodak
Ford Motor
Frito Lay
Gander Mountain
General Electric
General Motors
Georgia Pacific
Goodyear Tire
Hewlett Packard
Home Depot
Honeywell
IBM
Ikea
Keebler
Kellogg's
Kelly Tire
Kraft Foods
La-Z-Boy
Lipton
Marshalls
Mead Paper
Michelin Tire
Minute Maid
Motorola
Nestle
Office Depot
Pepsi
Pharmacia
PPG Industries
Procter & Gamble
Sara Lee
Saturn
Save-A-Lot
Shiseido
Sony
United Airlines
Wal-Mart Stores

Millennium Plus+™

SINGLE POINT WATERING SYSTEM

by FLOW-RITE

Flow-Rite también ofrece los siguientes sistemas de llenado centralizados de un punto.

PRO-FILL™

ON-BOARD BATTERY WATERING SYSTEM

by FLOW-RITE

Para utilizar en la mayoría de marcas de baterías de 6, 8, y 12 voltios para carros de golf o vehículos industriales y de movimiento de materiales.

QWIK-FILL™

ON-BOARD BATTERY WATERING SYSTEM

by FLOW-RITE

Para utilizar en la mayoría de marcas de baterías de 12 voltios del grupo 24-31.

Flow-Rite Controls Ltd.
960 74th St. S.W.
Byron Center, MI 49315
Teléfono: 616-583-1700
Fax: 616-878-5151
Correo electrónico: sales@flow-rite.com
Sitio web: www.flow-rite.com

Flow-Rite Controls , Australia
Unit 4/1 Elayne St
Underwood, QLD 4119
Teléfono: +61 (0) 7 3299 3007
Fax: +61 (0) 7 3299 5029
Correo electrónico: sales@flow-rite.com
Sitio web: www.flow-rite.com.au

FLOW-RITE™

Distribuido por:

BL-010
Impreso en Estados Unidos © 12/2009